ZG530□ • ZG553□

EMC 지령적합품

무접점 센서 스위치

대응 실린더

●슬림 실린더 ●트윈 포트 실린더 ●GA●ORC●ORCA●ORGA●ORK注●MRG●RAK
●스윙 실린더 ●트위스트 실린더
注 : ORK ϕ16은 제외

사양

항목 / 형식	ZG530□	ZG553□
배선 방식	2선식	3선식
전원 전압	–	DC4.5～28V
부하전압	DC10～28V	DC4.5～28V
부하전류	4～50mA	100mA MAX.
소비전류	–	10mA MAX.(DC24V에서)
내부강하전압注1	4.5V MAX.	0.5V MAX.(부하전류 50mA시)
누설전류	1mA MAX.(DC24V, 25℃에서)	50μA MAX.(DC24V에서)
응답시간	1ms MAX.	
절연저항	100MΩ MIN.(DC500V메가에서, 케이스–리드선 단말 사이)	
내전압	AC500V(50/60Hz)1분간 (케이스–리드선 단말 사이)	
내충격注2	294.2m/s²(비반복)	
내진동注2	88.3m/s²(복진폭1.5mm・10～55Hz)	
보호구조	IP67(IEC규격), JIS C0920(방침형)	
작동표시	ON시 빨간색 LED인디케이터 점등	
리드선注3	PVC 0.2SQ×2심×ℓ	PVC 0.2SQ×3심×ℓ
주위온도	0～60℃	
보존온도범위	–10～70℃	
질량	20g(리드선길이A : 1000mm의 경우)	

注1 : 내부 강하 전압은 부하 전류에 따라 변동합니다.
2 : 자사 시험 규격에 따름
3 : 리드선 길이 ℓ A : 1000mm, B : 3000mm

내부회로

ZG530□

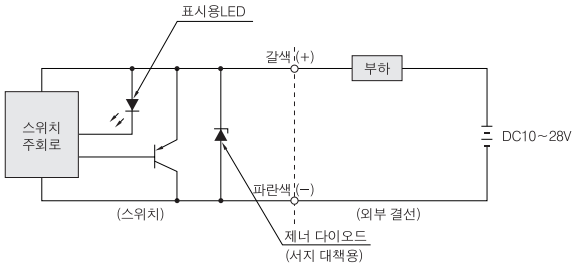

ZG553□

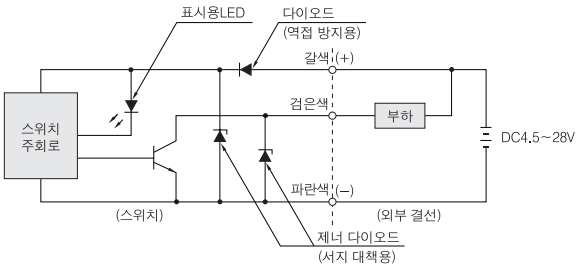

치수도 (mm)

ZG530□

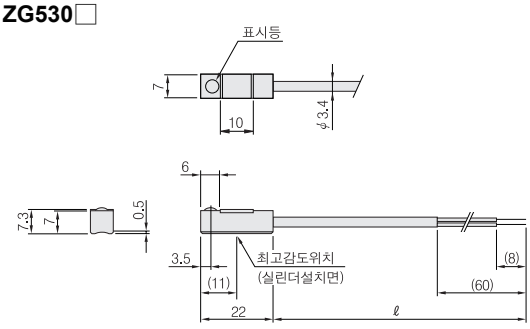
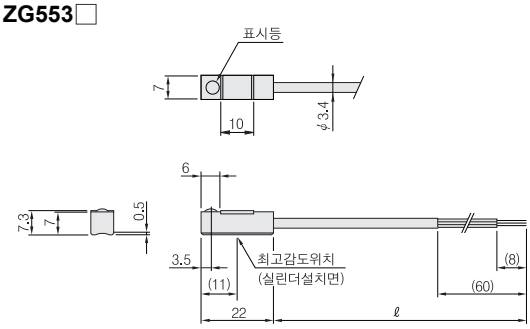
ZG553□