CS3M□ • 4M□ • 5M□

EMC 지령적합품

유접점 센서 스위치

대응 실린더

●슬림 실린더 ●트윈 포트 실린더 ●**GA**●**ORC**●**ORCA**●**ORGA**●**ORK**注
●**MRG**●**RAK**●스윙 실린더 ●트위스트 실린더

注 : ORK ϕ16은 제외

사양

항목 \ 형식	CS3M□		CS4M□		CS5M□	
배선 방식	2선식					
부하전압	DC10～30V	AC85～230V(r.m.s.)	DC10～30V	AC85～115V(r.m.s.)	DC3～30V	AC85～115V(r.m.s.)
부하전류	10～50mA注1	10～50mA(AC85～115V)注1 5～15mA(AC115～230V)注1	5～25mA注1	5～20mA注1	0.1～60mA	2～25mA
내부강하전압注2	2.5V MAX.(부하전류 50mA시)		2.2V MAX.(부하전류 25mA시)		0.2V MAX.(부하전류 60mA시)	
누설전류	0mA					
응답시간	1ms MAX.					
절연저항	100MΩ MIN.(DC500V메가에서, 케이스－리드선 단말 사이)					
내전압	AC2200V(50/60Hz)1분간 (케이스－리드선 단말 사이)		AC1500V(50/60Hz)1분간 (케이스－리드선 단말 사이)			
내충격注3	294.2m/s²(비반복)					
내진동注3	88.3m/s²(복진폭1.5mm・10～55Hz) 공진 주파수5000±400Hz					
작동표시	ON시 빨간색 LED인디케이터 점등				–	
리드선注4	PVC 0.2SQ×2심× ℓ					
주위온도	0～60℃					
보존온도범위	－10～70℃					
접점보호대책	필요(1251페이지의 접점 보호 대책을 참고해 주십시오.)					
질량	20g(리드선길이A : 1000mm의 경우)					

注1 : Ta=37℃
2 : 내부 강하 전압은 부하 전류에 따라 변동합니다.
3 : 자사 시험 규격에 따름
4 : 리드선 길이 ℓ A : 1000mm, B : 3000mm

내부회로

CS3M□

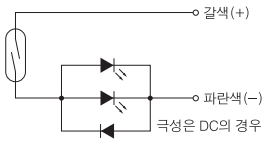

CS4M□

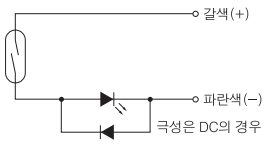

CS5M□

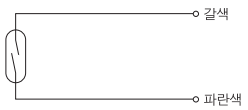

치수도 (mm)

CS3M□ • CS4M□

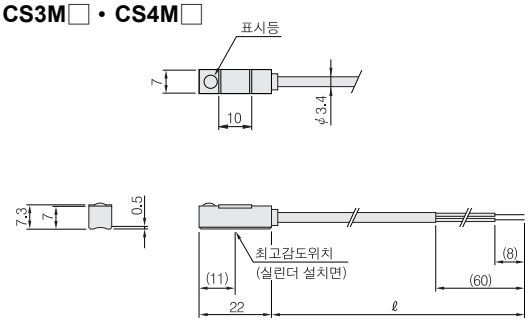
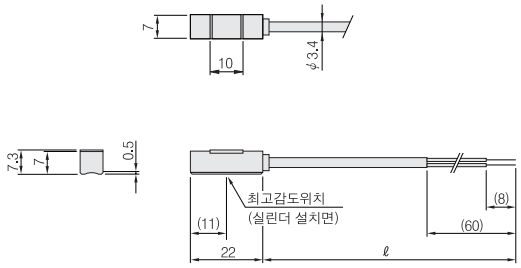
CS5M□